D2DTA

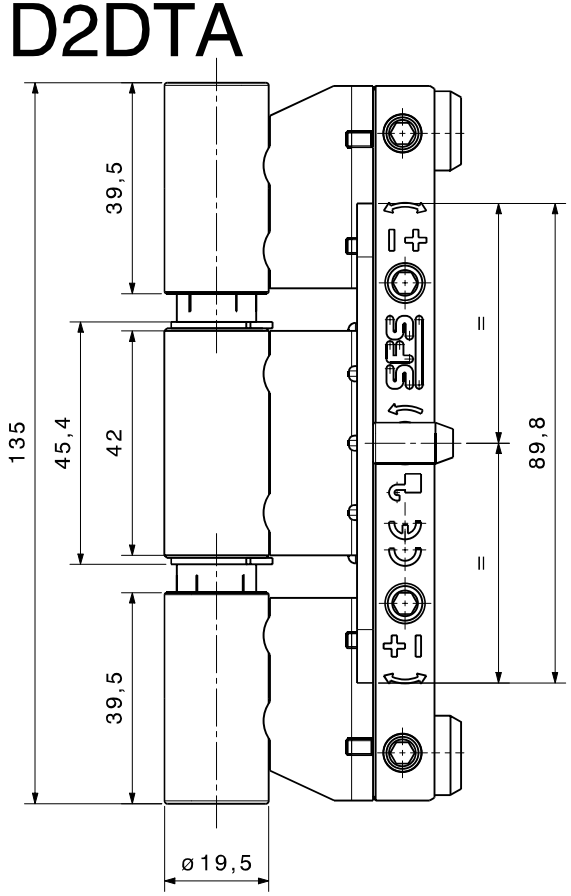

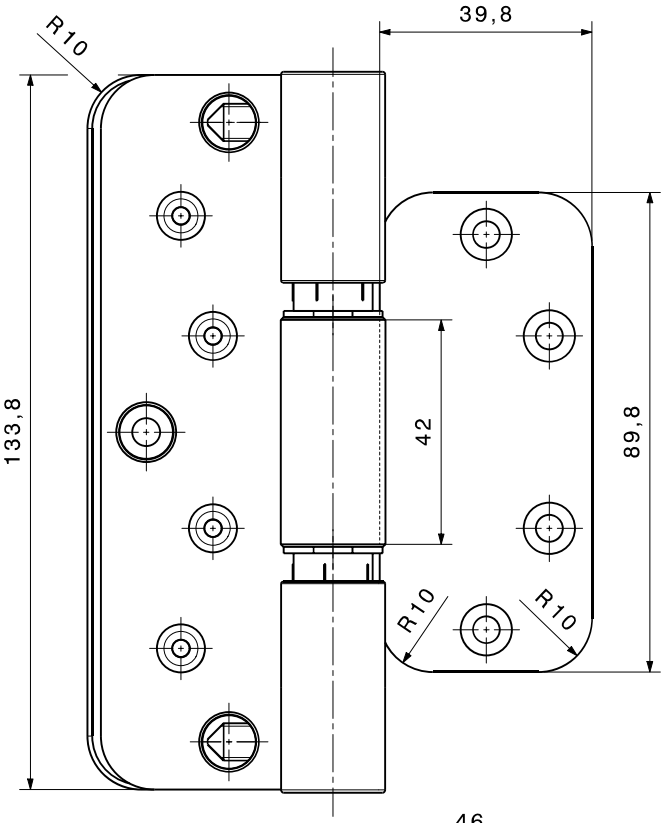

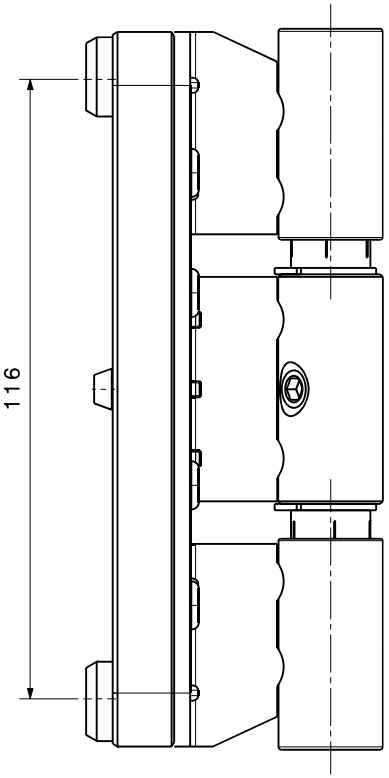

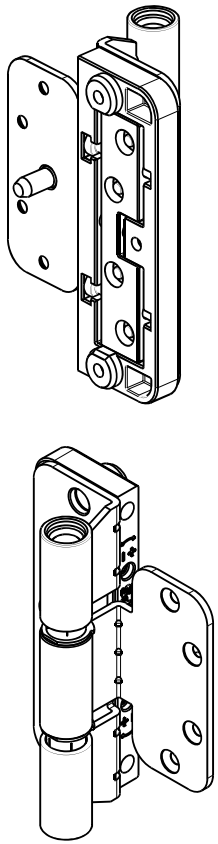

Vista isometrica
Scala: 1:2

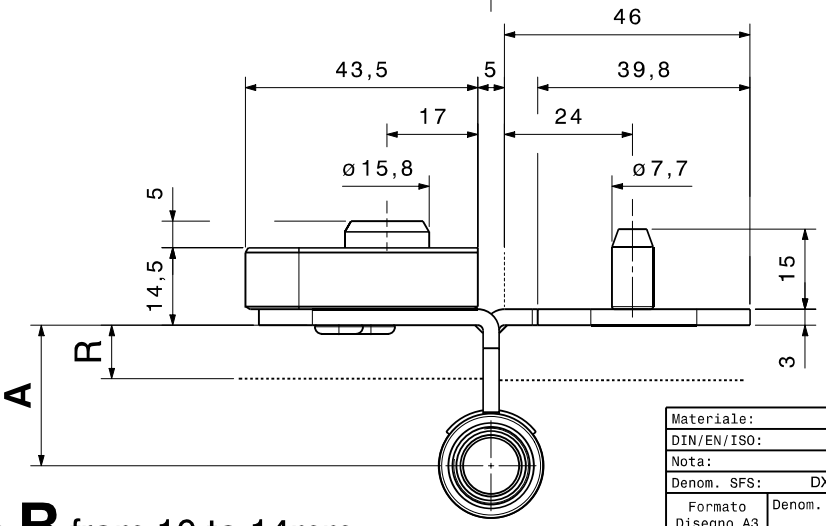

DXF

A = 26,3mm for Rebate **R** from 10 to 14mm

31,3mm for Rebate **R** from 14,5 to 18,5mm

Tolleranze per ANGOLI / QUOTE	DIN/ISO 2768-mK						
Lunghezza del lato più corto	≤10	>10-50	>50-120	>120-400			
Tolleranza in gradi/minuti	±1°	±30'	±20'	±10'			
Toll. in mm su 100mm di lungh.	±1.8	±0.9	±0.6	±0.3			

DIN/ISO 1302							
Campo	<0.5	0.5-3	>3-6	>6-30	>30-120	>120	
Lunghezze	±0.1	±0.1	±0.1	±0.2	±0.3	±0.5	
Raggi/Smussi	±0.1	±0.2	±0.5	±1	±1	±1	

DIN/ISO 13715							
>300-1000	>100-300	>30-100	>10-30	≤ 10	Quota Nom.		
0.6	0.4	0.2	0.1	0.05			
0.8	0.6	0.4					
0.8	0.6						
0.2							

Questo disegno non deve essere riprodotto oppure fotocopiato e neanche comunicato o trasferito a terze persone senza il nostro permesso scritto.

Proiezione E

Materiale:	Classe.:	Superficie:	
DIN/EN/ISO:	Altra norma:	Toll.-filet. prima della fin.:	
Nota:		Toll.-filettatura dopo la fin.:	
Denom. SFS: DXF D2DTA		No. Dis. cliente:	
Formato Disegno A3	Denom. cliente:		Code:

SFS intec
IT-Pordenone

Scala:	Documento-Key: 1678238 YCD 000 01	Revisione: -	No. Modif.: 372146
Elaborato	CSTE	15.10.2020	No. Mat: 1678238
Verificato	CSTE	15.10.2020	

Status RL
Version: 01/01
CSTE 15.10.2020 16:07:58

D2DTA

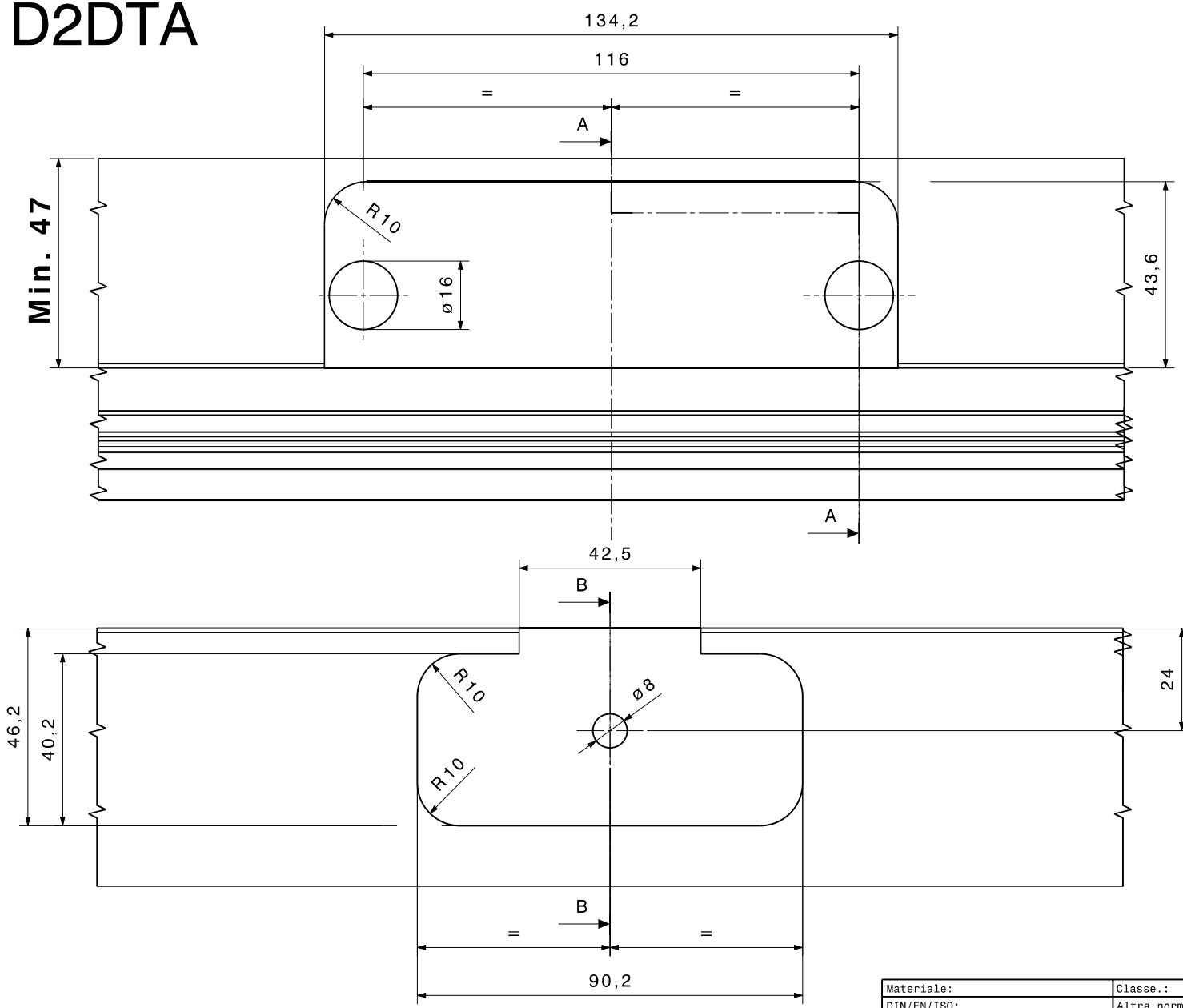

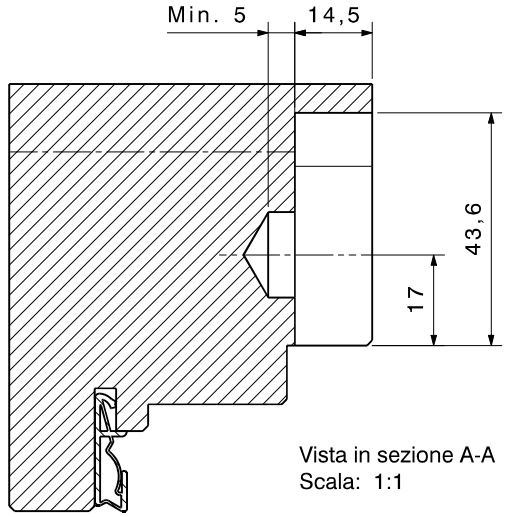

Vista in sezione A-A
Scala: 1:1

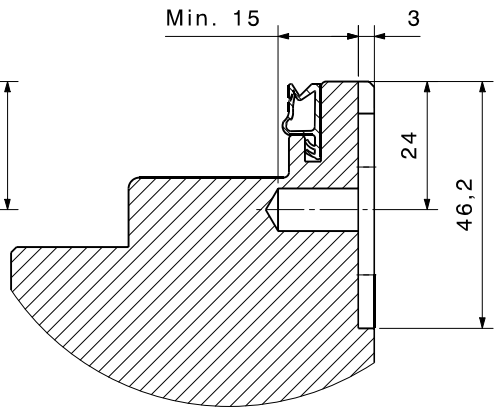

Vista in sezione B-B
Scala: 1:1

DXF

Materiale:	Classe.:	Superficie:	
DIN/EN/ISO:	Altra norma:	Toll.-filet. prima della fin.:	
Nota:		Toll.-filettatura dopo la fin.:	
Denom. SFS: DXF D2DTA		No. Dis. cliente:	
Formato Disegno A3	Denom. cliente:		Code:

SFS intec IT-Pordenone	Scala:	Documento-Key: 1678238 YCD 000 01	Revisione: -	No. Modif.: 372146
	Elaborato CSTE	15.10.2020	No. Mat: 1678238	
	Verificato CSTE	15.10.2020		

Tolleranze per ANGOLI / QUOTE	DIN/ISO 2768-mK						
Lunghezza del lato più corto	≤10	>10-50	>50-120	>120-400	>400-1000	>1000-2000	>2000-4000
Tolleranza in gradi/minuti	±1°	±30'	±20'	±10'	±5'	±3'	±2'
Toll. in mm su 100mm di lungh.	±1.8	±0.9	±0.6	±0.3	±0.15	±0.09	±0.06

DIN/ISO 1302	DIN/ISO 13715						
Campo	<0.5	0.5-3	>3-6	>6-30	>30-120	>120-400	>400-1000
Lunghezze	±0.1	±0.1	±0.1	±0.2	±0.3	±0.5	±1
Raggi/Smussi	±0.1	±0.2	±0.5	±1	±1	±1	±2

Questo disegno non deve essere riprodotto oppure fotocopiato e neanche comunicato o trasferito a terze persone senza il nostro permesso scritto.

Proiezione E

Quota Nom.							
≤ 10	>10-30	>30-100	>100-300	>300-1000	>1000-2000	>2000-4000	
0.05	0.1	0.2	0.4	0.6	0.8	1.2	
0.4		0.6	0.8				
0.6							
0.2							

Status RL
Version: 01/01
CSTE 15.10.2020 16:07:58

D2DTA

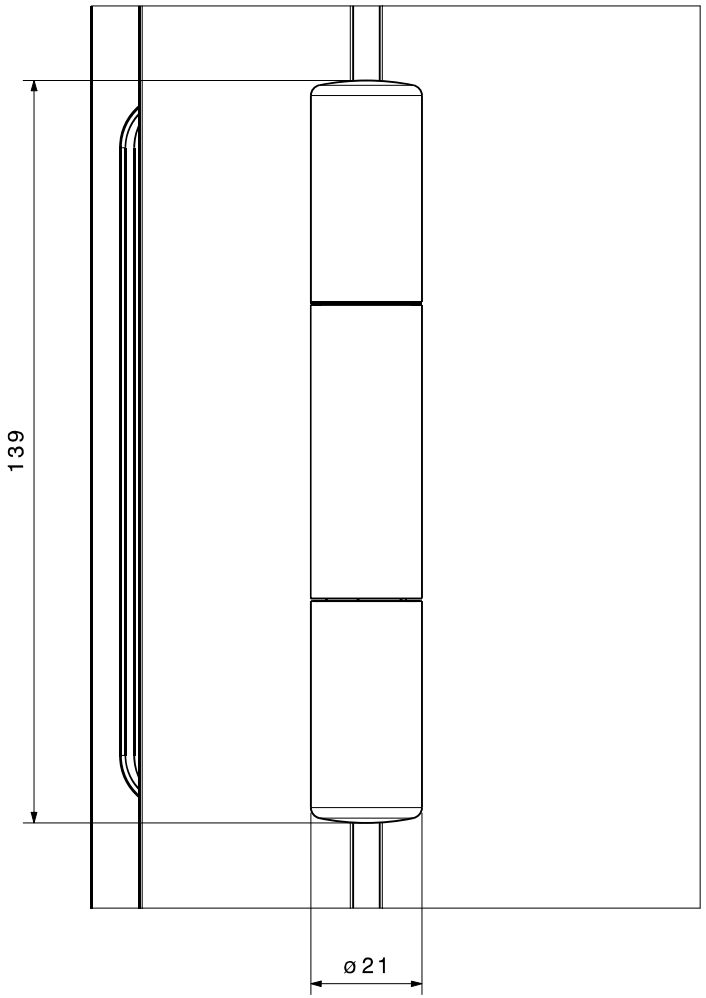

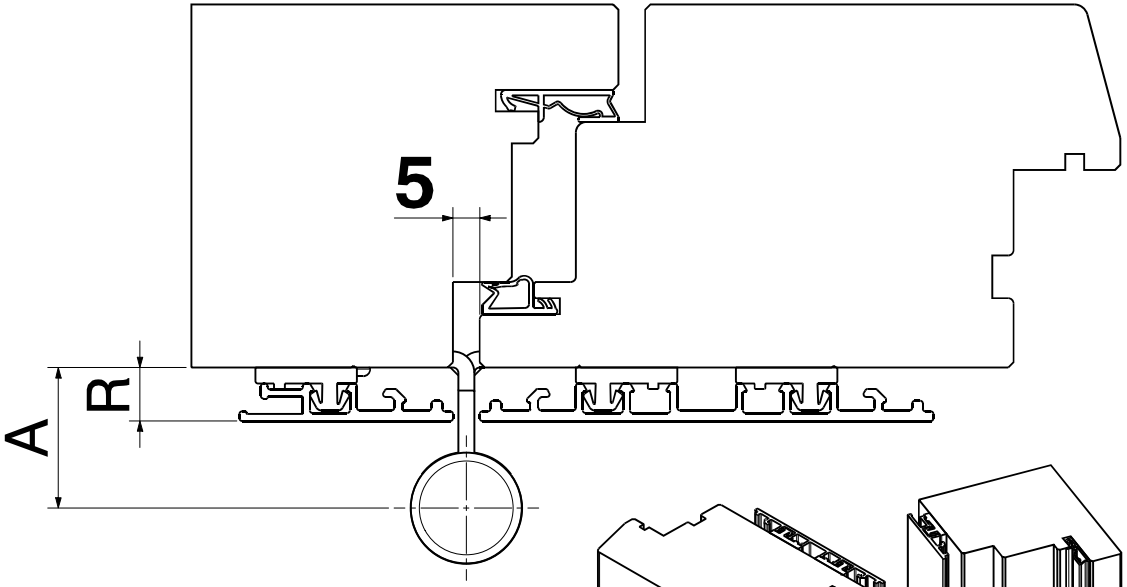

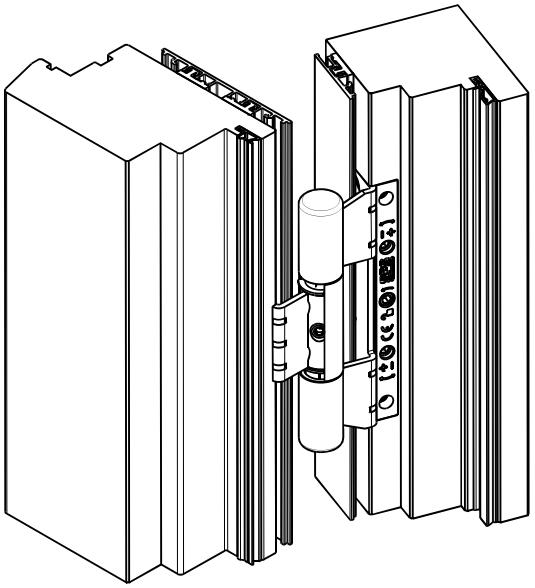

DXF

A = 26,3mm for Rebate **R** from 10 to 14mm

31,3mm for Rebate **R** from 14,5 to 18,5mm

Tolleranze per ANGOLI / QUOTE	DIN/ISO 2768-mK						
Lunghezza del lato più corto	≤10	>10-50	>50-120	>120-400			
Tolleranza in gradi/minuti	±1°	±30'	±20'	±10'			
Toll. in mm su 100mm di lungh.	±1.8	±0.9	±0.6	±0.3			

DIN/ISO 1302	DIN/ISO 13715						
Campo	<0.5	0.5-3	>3-6	>6-30	>30-120	>120	
Lunghezze	±0.1	±0.1	±0.1	±0.2	±0.3	±0.5	
Raggi/Smussi	±0.1	±0.2	±0.5	±1	±1	±1	

>300-1000	0.6	0.8	0.8	0.6	0.2												
>100-300	0.4	0.6	0.6														
>30-100	0.2		0.4														
>10-30	0.1																
≤ 10	0.05																
Quota Nom.	—	⊥															

Proiezione E

Questo disegno non deve essere riprodotto oppure fotocopiato e neanche comunicato o trasferito a terze persone senza il nostro permesso scritto.

Materiale:	Classe.:	Superficie:	
DIN/EN/ISO:	Altra norma:	Toll.-filet. prima della fin.:	
Nota:		Toll.-filettatura dopo la fin.:	
Denom. SFS: DXF D2DTA		No. Dis. cliente:	
Formato Disegno A3	Denom. cliente:		Code:

SFS intec IT-Pordenone	Scala:	Documento-Key: 1678238 YCD 000 01	Revisione: -	No. Modif.: 372146	
	Elaborato	CSTE	15.10.2020	No. Mat: 1678238	
	Verificato	CSTE	15.10.2020		

Status RL

Version: 01/01

CSTE 15.10.2020 16:07:58